INSTRUCCIONES DE MONTAJE - SISTEMA DE TUBOS Y PASARELA

PASO 1

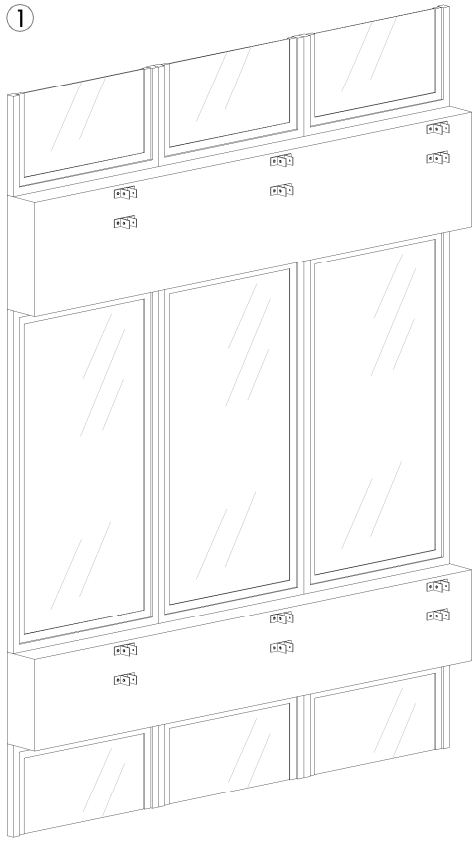

Replanteamos las medidas en la fachada y trazamos dónde irán los puntos de anclaje y los tubos metálicos. Fijamos los perfiles doble "T", a través de tacos químicos y tornillería de acuerdo a la fachada soporte.

PASO 2

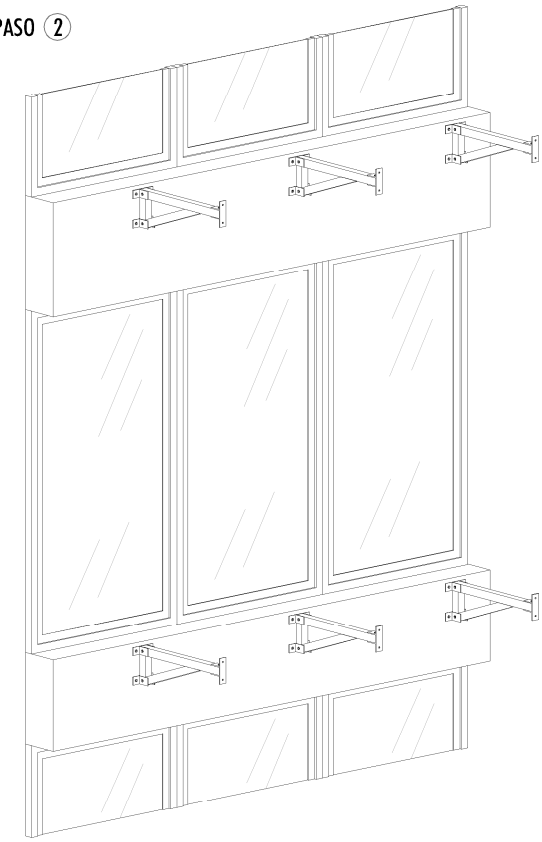

Fijamos en los perfiles doble "T" las piezas tubulares en escuadra. En el extremo de la pieza fijaremos otro perfil doble "T" a modo de espera para los tubos verticales.

PASO 3

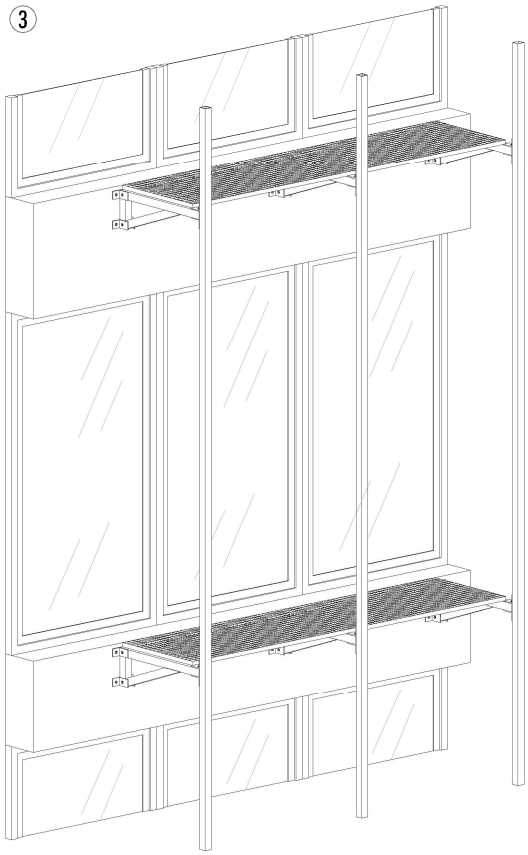

Colocamos la pasarela de tramex sobre las piezas tubulares, dejando libre media pieza para colocar el siguiente tramo. Atornillamos los tubos metálicos a los perfiles doble "T" con tornillos autotaladrantes. Presentamos los paneles de celosía sobre los montantes verticales y marcamos los puntos donde fijaremos los perfiles "L".

PASO 4

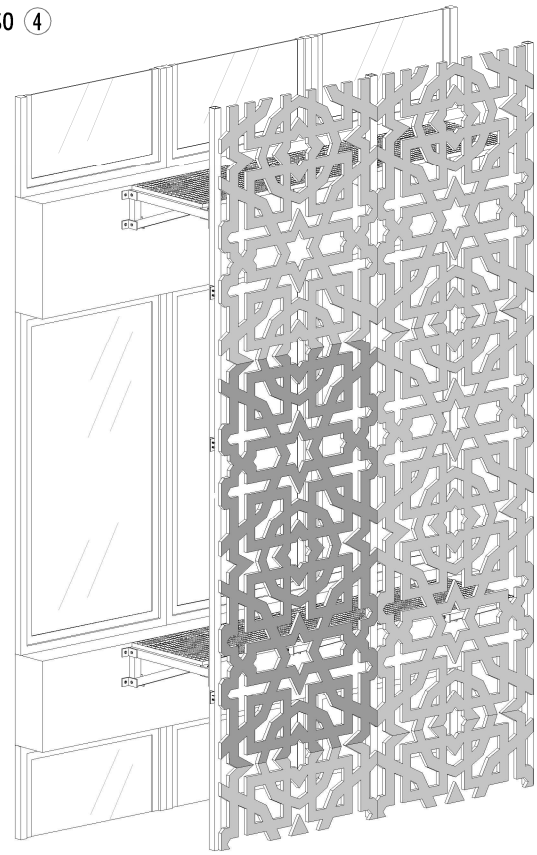

Fijamos el panel de celosía a los perfiles "L" mediante tornillos tipo Allen de acuerdo al panel. Para unir los paneles de celosía entre sí, se colocarán galletas.